Balustrada galerii

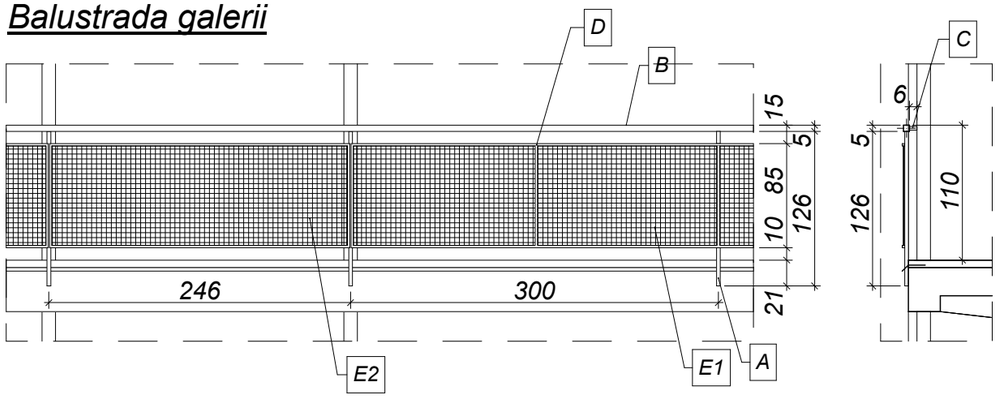

POZ.	Balustrada przy galerii (p. 0)						
Symbol	Element	liczba pozycji	długość [m]	liczba w elemencie	długość razem [m]	masa [kg/mb]	masa [kg]
A	słupek z profilu 30/30mm gr.1,2	2	1,26	4	10,08	1,108	11,17
B	poręcz z profilu 50/50mm gr.1,5	2	7,56	1	15,12	2,24	33,87
C	łącznik z profilu 30/30mm gr.1,2	2	0,06	2	0,24	1,108	0,27
D	rama z profilu 20/20mm gr.1,2	2	7,56	1	15,12	0,68	10,28
		2	0,85	7	11,9	0,68	8,09
E	wypełnienie z blachy perforowanej o prześwicie c.a. 32%, h=85 cm	2	7,56	1	15,12	-----	-----
						RAZEM:	63,68

POZ.	Balustrada przy galerii (p. 1-3)						
Symbol	Element	liczba pozycji	długość [m]	liczba w elemencie	długość razem [m]	masa [kg/mb]	masa [kg]
A	słupek z profilu 30/30mm gr.1,2	3	1,26	8	30,24	1,108	33,51
B	poręcz z profilu 50/50mm gr.1,5	3	17,58	1	52,74	2,24	118,14
C	łącznik z profilu 30/30mm gr.1,2	3	0,06	4	0,72	1,108	0,80
D	rama z profilu 20/20mm gr.1,2	3	7,56	2	45,36	0,68	30,84
		3	2,46	2	14,76	0,68	10,04
		3	0,85	16	40,8	0,68	27,74
E 1	wypełnienie z blachy perforowanej o prześwicie c.a. 32%, h=85 cm	3	7,56	2	45,36	-----	-----
E 2	wypełnienie z blachy perforowanej o prześwicie c.a. 69%, h=85 cm	3	2,46	1	7,38	-----	-----
						RAZEM:	221,07

Balustrada z elementów ze stali ocynkowanej malowanej proszkowo:

A- słupek z profilu 30/30mm
B- porzęcz z profilu 50/50mm
C- łącznik z profilu 30/30mm
D- rama z profilu 20/20mm
E- wypełnienie z blachy perforowanej o prześwicie c.a. 32%

Balustrada portfenetru

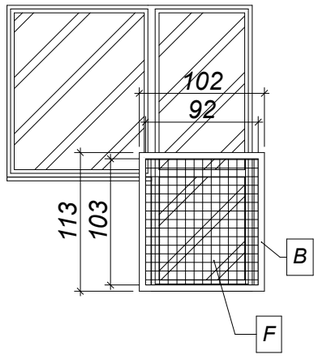

Balustrada z elementów ze stali ocynkowanej malowanej proszkowo:

B- porzęcz / rama z profilu 50/50mm
C- łącznik z profilu 30/30mm
F- wypełnienie z blachy perforowanej o prześwicie c.a. 69%

POZ.	Balustrada przy portfenetrach						
Symbol	Element	liczba pozycji	długość [m]	liczba w elemencie	długość razem [m]	masa [kg/mb]	masa [kg]
B	poręcz z profilu 50/50mm gr.1,5	12	1,02	2	24,48	2,24	54,84
		12	1,13	2	27,12	3,24	87,87
C	łącznik z profilu 30/30mm gr.1,2	12	0,06	4	2,88	1,108	3,19
F	wypełnienie z blachy perforowanej o prześwicie c.a. 69%, h=103 cm	12	0,92	1	11,04	-----	-----
						RAZEM:	145,90

Płyta galerii przy drzwiach do mieszkania

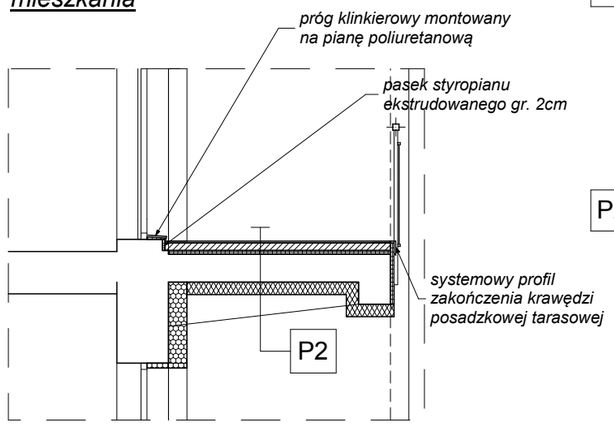

P1 PŁYTA GALERII NA PARTERZE
- gres na kleju
- powłokowa podposadzkowa izolacja przeciwwilgociowa do balkonów
- wylewka betonowa gr.6cm zbrojona siatką metalową
- styropian twardy eksturowany gr. 3cm
- istniejąca płyta balkonowa po zdjęciu istniejących warstw posadzkowych
- styropian gr. 10cm
- wyprawa tynkarska na siatce i kleju

P2 PŁYTA GALERII NA PIĘTRZE
- gres na kleju
- powłokowa podposadzkowa izolacja przeciwwilgociowa do balkonów
- wylewka betonowa gr.6cm zbrojona siatką metalową
- styropian twardy eksturowany gr. 3cm
- istniejąca płyta balkonowa po zdjęciu istniejących warstw posadzkowych
- wełna mineralna gr. 10cm
- wyprawa tynkarska na siatce i kleju

Płyta galerii przy drzwiach na klatkę schodową

istniejący próg na klatce schodowej do skucia; po montażu progu drzwiowego wykonać od strony klatki schodowej klin posadzki o nachyleniu max 15%, w celu likwidacji bariery architektonicznej

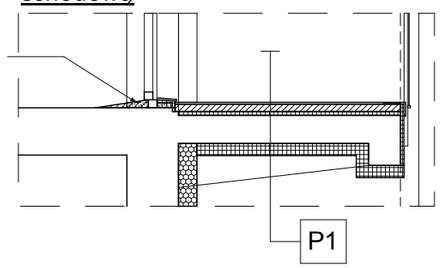

PB:

BALUSTRADY PRZY GALERIACH I PORTFENETRACH

INWESTYCJA:	Termomodernizacja budynku mieszkalnego wielorodzinnego		
ADRES INWESTYCJI:	ul. Robotnicza 18, Police, dz. 3307, obręb Police 15		
	OPRACOWALI:	nr upr.	podpisy
ARCHITEKTURA gł. projektant:	mgr inż. arch. Miłosz STACHERA	11/ZPOIA/2005	

PRACOWNIA PROJEKTOWA MILO7
www.milo7.pl , pracownia@milo7.pl
ul. Sowińskiego 24 , 70-236 Szczecin
tel/fax 914319926 , kom. 608031884

DATA:	06.2018
SKALA:	1:50
NR RYS.:	S/4