PRZEKRÓJ POPRZECZNY W ŚRODKU ROZPIĘTOŚCI

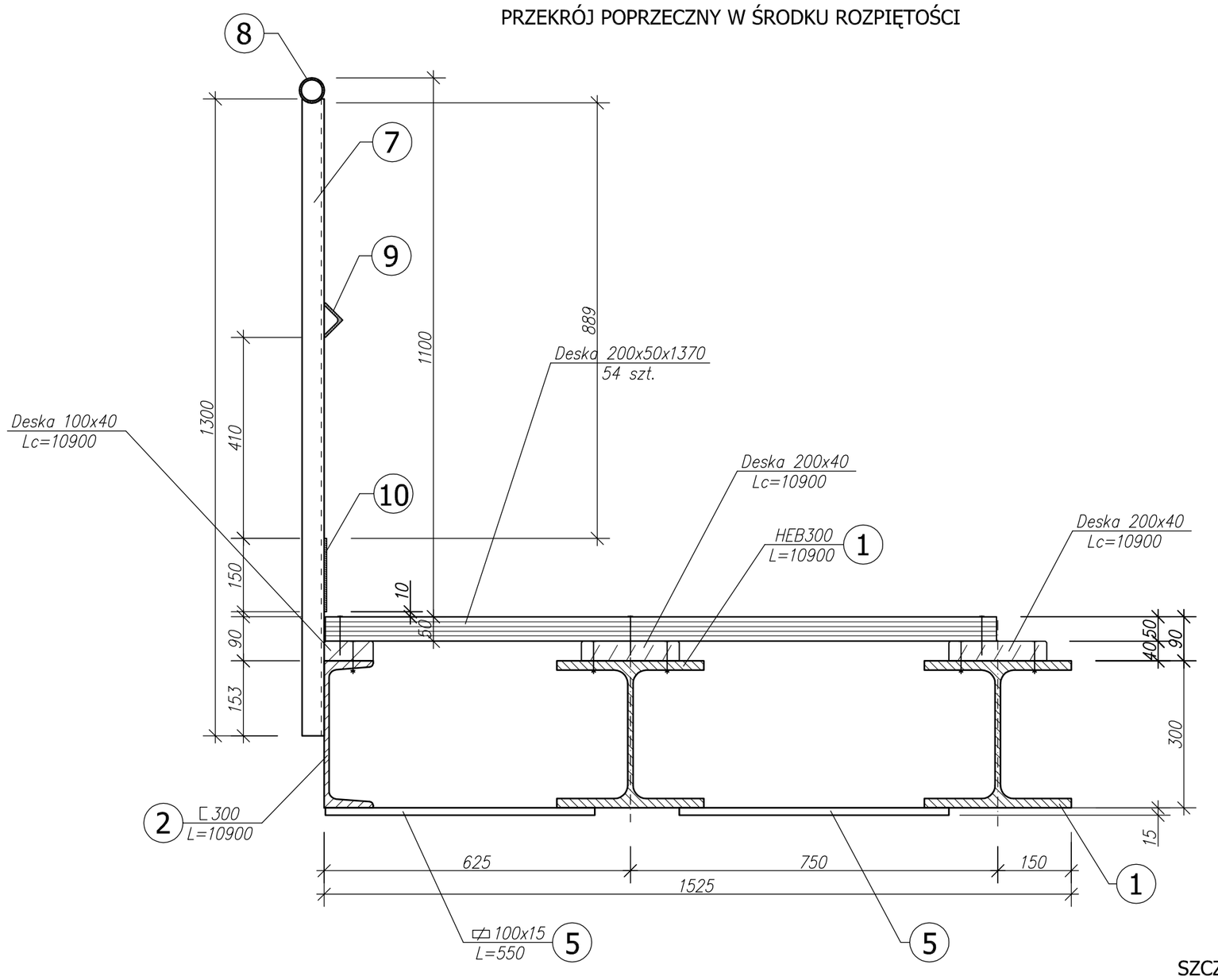

PRZEKRÓJ PODŁUŻNY - FRAGMENT SKRAJNY

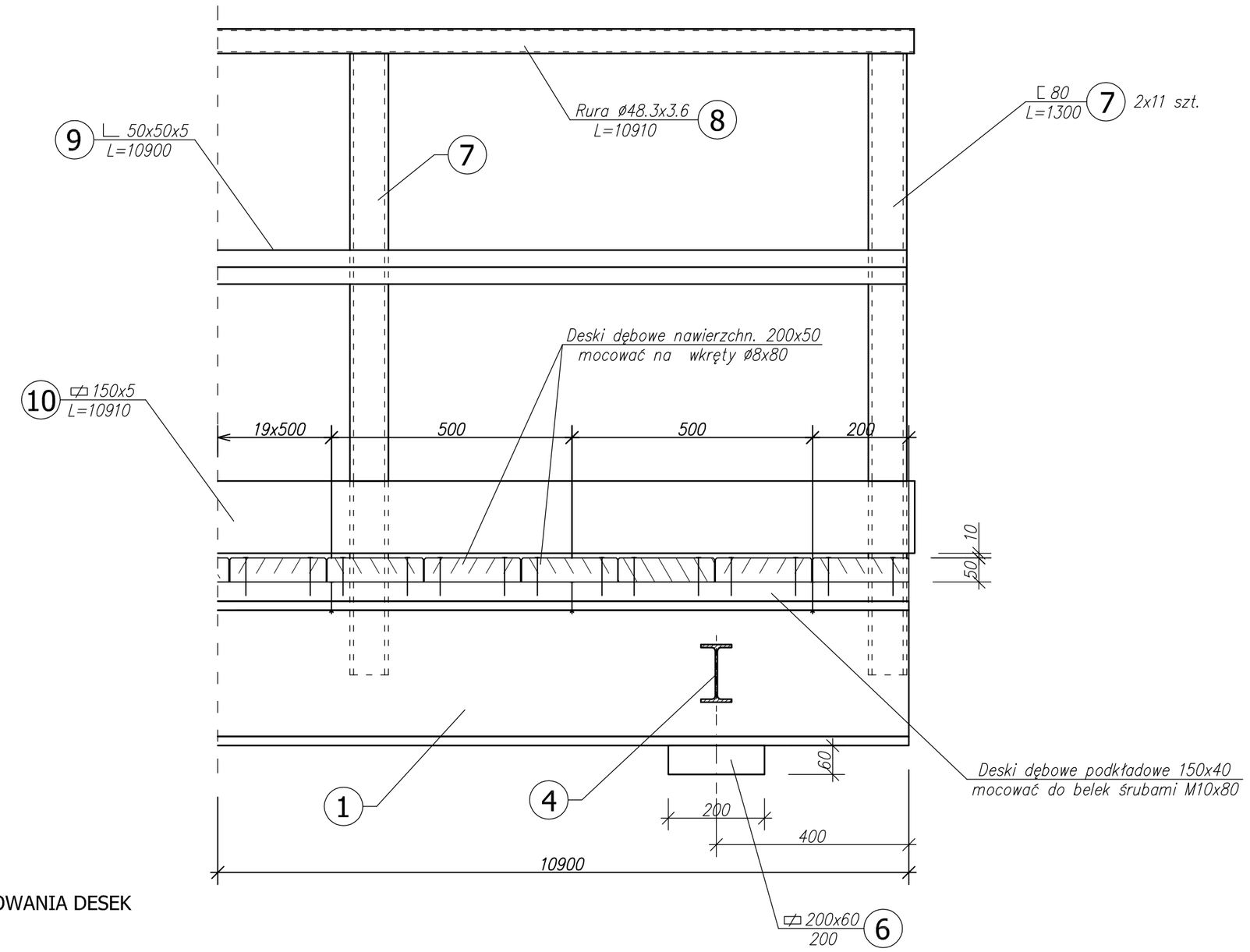

SZCZEGÓŁ MOCOWANIA DESEK
1:5

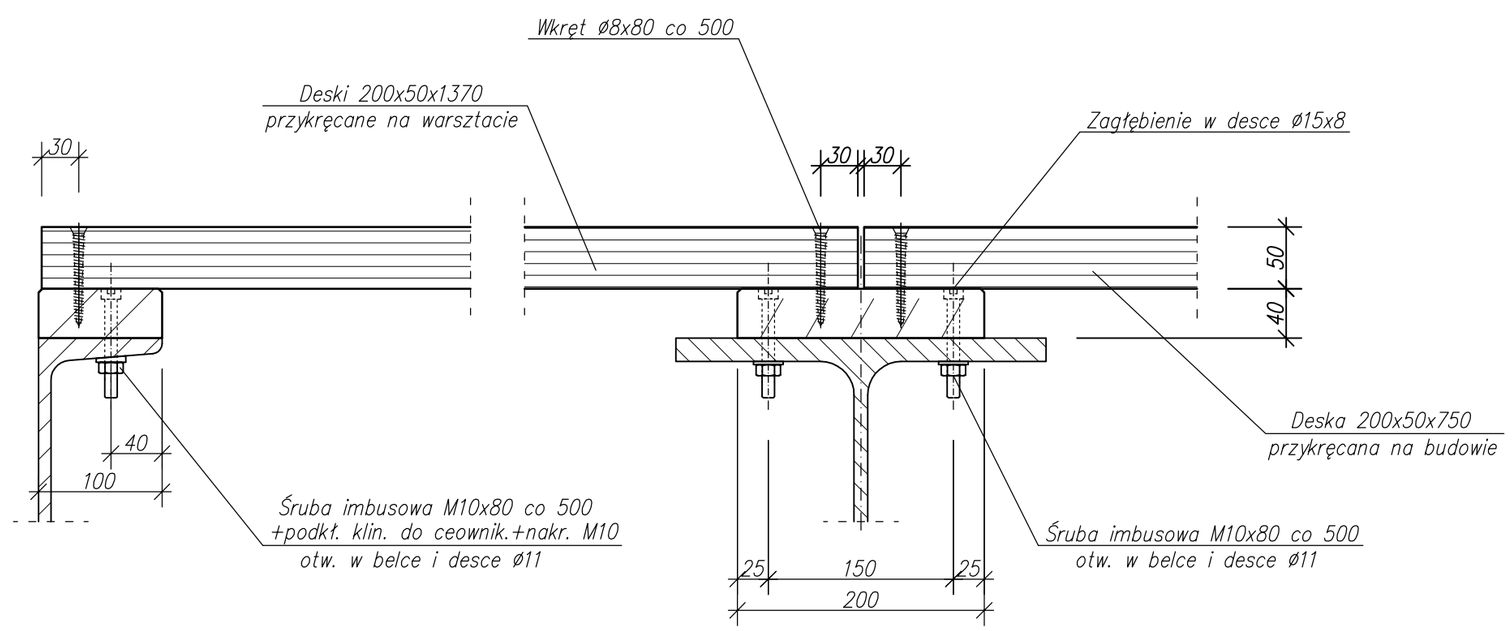

PRZEKRÓJ POPRZECZNY PRZY PODPORZE

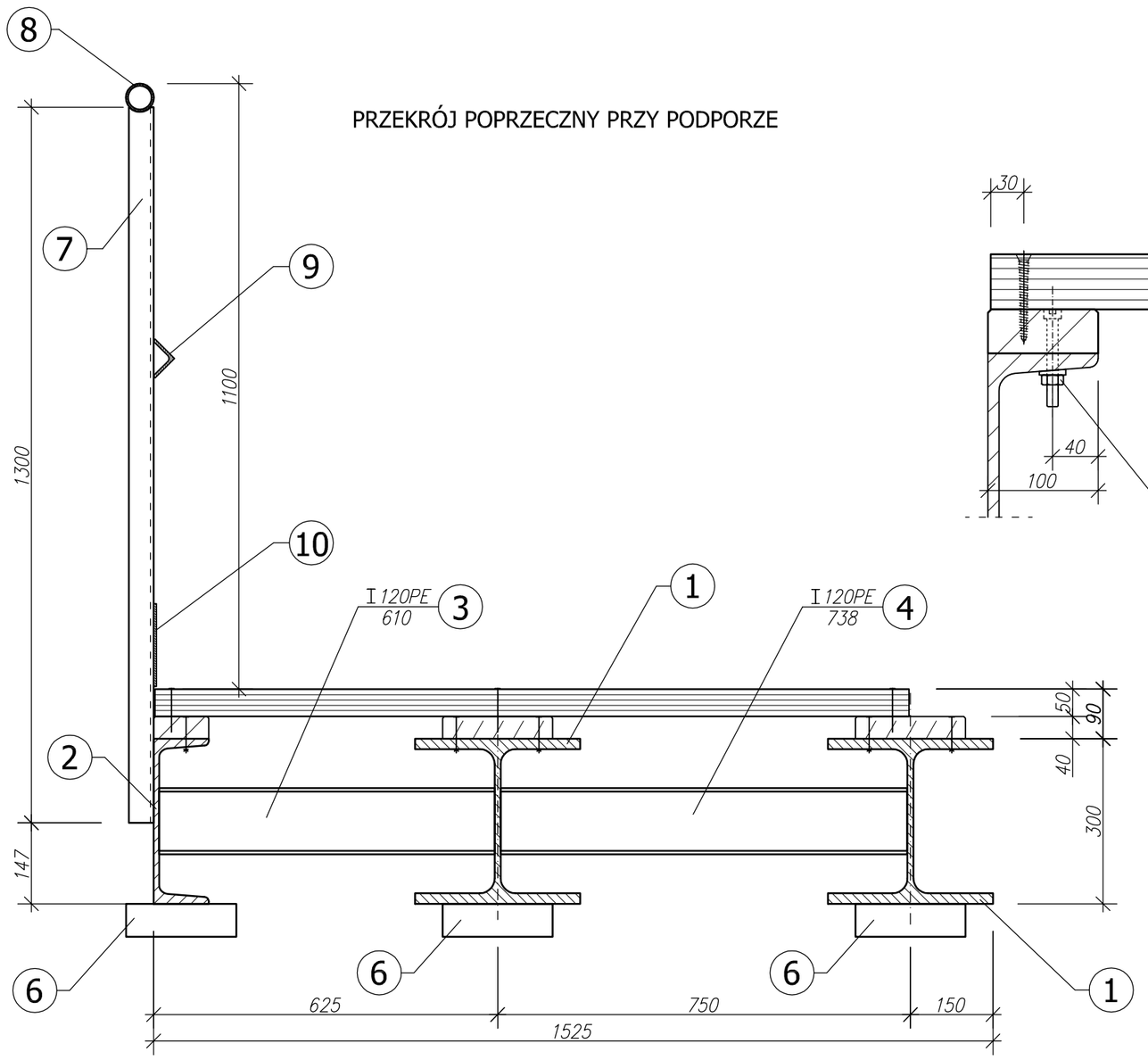

Stal S235JRG1
Łączniki - nierdzewne

Funkcja	Imię i nazwisko	Nr uprawnień specjalność	Data	Podpis
Projektował	mgr inż. Wiesław Stępień	86/Sz/92 konstr.-bud.	08.2010	
Opracował				
Sprawdził	mgr inż. Ryszard Radomski	140/Sz/02 konstr.- bud.	08.2010	

Koncept
Biuro Projektowo-Konstrukcyjne
ul. Kuźnicka 1 , 72-010 Police
police

Tytuł proj.
PRZEBUDOWA MOSTU NAD RZEKĄ GUNICĄ
W MIEJSCOWOŚCI WĘGORNIK

Nazwa rys.
Konstrukcje stalowe

Nr, nazwa i adres obiektu :
Most nad Gunicą
Węgornik

Format : A2
Skala : 1:10
Nr proj. : B-03386.02
Nr rys. : 5