Załącznik 17 b

"Uwaga: Wprowadzenia i podłączenia wewnętrznej linii zasilającej (WLZ) do urządzeń stanowiących własność ENEA Operator Sp. z o.o. wykonają ze strony podmiotu przyłączonego osoby z ważnymi uprawnieniami kwalifikacyjnymi eksploatacji na podstawie pisemnego polecenia na pracę wydanego przez Rejon Dystrybucji Szczecin lub odpowiednie służby właściciela Sieci, po otrzymaniu zlecenia."

UL. POLNA 3

1 proj.tablice podlicznikowe zabudowane na klatce schodowej w TG w skrzynce z drzwiczkami metalowymi i wziernikiem TL Wysokość odczytu h =0,8-1,8m od podłoża

2.Dodatkowa ochrona przed porażeniem samoczynne wyłączenie zasilania zgodnie z PN-ICE 60364-4-41

3. WLZ prowadzić w miejscach ogólnodostępnych w rurach .Nieciąć żył na zaciskach

4.Do odbioru dostarczyć protokół rezystancji uziomu

5.Przed zakryciem zgłosić WLZ do odbioru w Rejonie Energetycznym

6.Szafki licznikowe na klatce schodowej zamykać na zamek odbiorcy

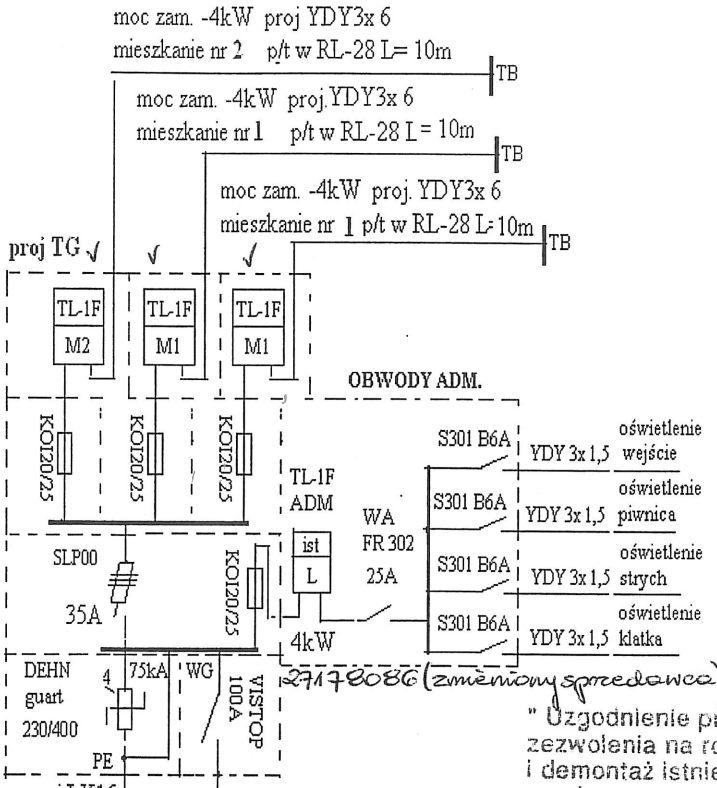

proj TG zabudowana parter budynku ul.Polna 3

proj. 5 x LY16 w rurze AROT fi- 40 n/t L= 5m kłaść na elewacji budynku

" Uzgodnienie projektu nie stanowi zezwolenia na rozplombowanie i demontaż istniejącego układu pomiarowego O zgodę na rozplombowanie i demontaż istniejącego układu pomiarowego należy wystąpić przed terminem przystąpienia do robót (1-3 dni) i uzyskać na to pisemną zgodę. "

proj. ZN

SLP00 40A PEN

R ≤ 10 Ω

proj.ZN na ścianie budynek ul Polna 3 na wys. 2m od ziemi

proj 4 x LY16 w rurze AROT fi- 40 n/t L= 6m kłaść na elewacji budynku

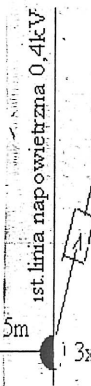

granica stron proj przyłącze napowietrzne ASXS 4 x 25 L= 15m

ściana szczytowa budynek ul.Polna 3

TH proj

proj przyłącze inwestor wykona na własny koszt w porozumieniu z ENEA Operator Szczecin (Rejon Dystrybucji Szczecin)

proj.tablica główna TG zabudowana klatka schodowa parter budynku

300	FR 302 4 x S301 O,M	3 x KOI	pusta
300	TL-1F M1	TL-1F M1	TL-1F M2
300	TL-1F ADM	SLPOO 1 x KOI	WG DEHN guart
H=1,2	300	300	300

proj TB

proj TB jako skrzynka plastikowa zamykana drzwiczkami dymnymi i wyposażona w 3 x S301 B16A

Schemat niniejszy został sprawdzony zgodnie z Rozporządzeniem Ministra Gospodarki z dn. 04.05.2007r. oraz innymi obowiązującymi aktami prawnymi w projektowanym zakresie pod względem zgodności z warunkami przyłączenia znak ...Modernizacja WLZ-TG,TP,TL,OP... z dnia...28.02.2013... do układu pomiarowo - rozliczeniowego włącznie. Wymiana przyłącza

Sprawdzenie jest ważne do dnia ważności warunków przyłączenia.

Sprawdzenie przedłuża się na podstawie pisma Znak..... do dnia.....

Szczecin, dnia 04.03.2013 podpis.....

ENEA Operator Sp. z o.o. Oddział Dystrybucji Szczecin Rejon Dystrybucji Szczecin

ENEA Operator Sp. z o.o. Rejon Dystrybucji Szczecin Sekcja Majątku Sieciowego Młodszy Specjalista ds. Układów Pomiarowych Maciej Krupczyński

Po odbiorze technicznym dokonać aktualizacji planów sieci 0,4 kV w Sekcji Rozwoju Rejonu Dystrybucji Szczecin, z uwagi na

Wymiana przyłącza z 1-fazna 3-faz

210

inż. Andrzej Szydo
uprawniony do wykonywania prac pomiarowo-kontrolnych
Nr 8/Sz/97
upr. budż. nr 8/Sz/88

P.T	Proj. modernizacja WLZ , TG ,TP,TL,OBW.ADM
ADRES	Police ul. Polna 3
INWESTOR	ZGKi M Police ul.Bankowa18
OPRACOWAŁ	Andrzej Szydo