załącznik 17b

UL.KOŚCIUSZKI 32

1.Proj.tablice podlicznikowe zabudowane w TG,TP i mocowane w sposób trwały do konstrukcji Wysokość odczytu h = 0,8 -1,8m
2.Dodatkowa ochrona od porażeń samoczynne wyłączenie zasilania zgodnie z PN ICE 60364 -4-41
3.WLZ prowadzić w miejscach ogólnodostępnych Nieciąć żył na zaciskach.
4 Do odbioru dostarczyć protokół pomiaru uziomu
5.Przed zakryciem zgłosić WLZ do odbiory w Rejonie Energetycznym
6.Szafki licznikowe na klatce schodowej zamykać na klucz odbiorcy

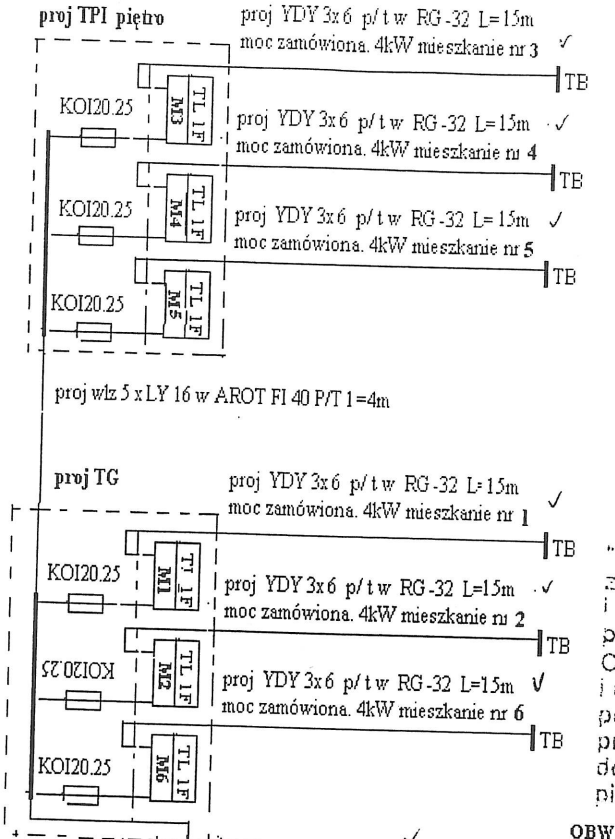

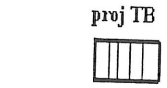

proj TB w skrzynce plastikowej ośmiopolowej zamykanej szybką + 3 x S301 B16A mocowana w lokalu mieszkalnym

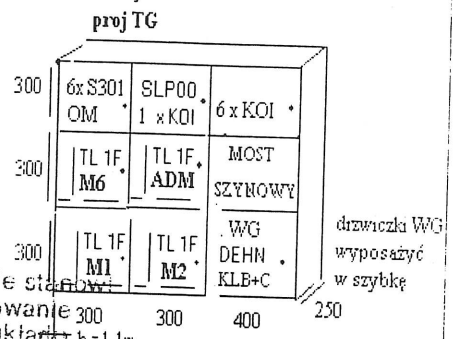

" Uzgodnienie projektu nie stanowi zezwolenia na rozplombowanie i demontaż istniejącego układu pomiarowego
O zgodę na rozplombowanie i demontaż istniejącego układu pomiarowego należy wystąpić przed terminem przystąpienia do robót (1-3 dni) i uzyskać na to pisemną zgodę. "

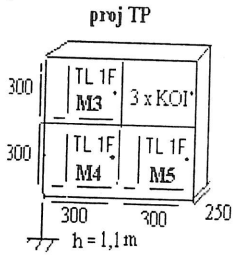

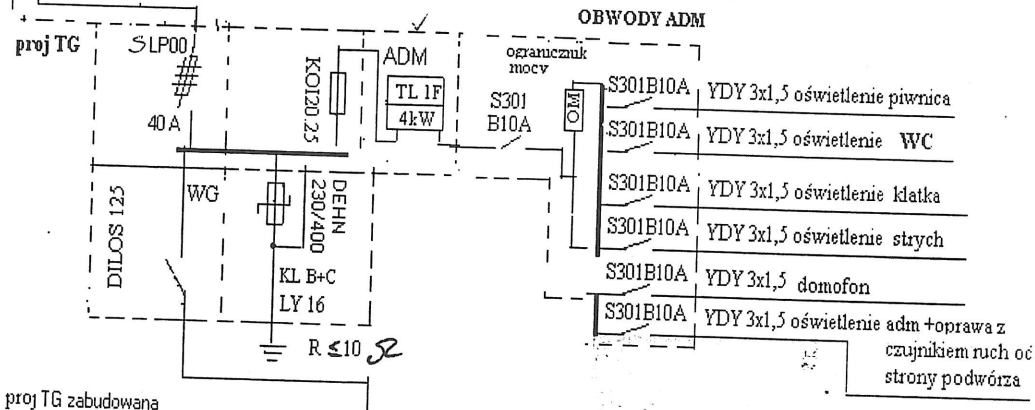

proj TG zabudowana parter ul.Kościuszki 32

Proj.-WLZ YKY 4 x 25 w AROT 50 n/t L= 7m

ist ZK-3A zabudowane jako wnękowe elewacja budynku ul.Kościuszki 32 Police

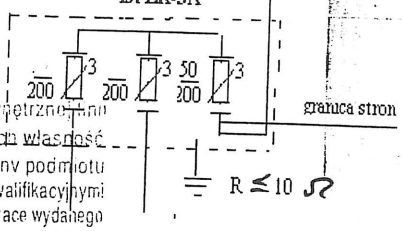

Schemat niniejszy został sprawdzony zgodnie z Rozporządzeniem Ministra Gospodarki z dn. 04.05.2007r. oraz innymi obowiązującymi aktami prawnymi w projektowanym zakresie pod względem zgodności z warunkami przyłączenia znak Modernizacja instalacji elektrycznej
z dnia 14.01.2013 do układu pomiarowo rozliczeniowego włącznie.
Sprawdzenie jest ważne do dnia ważności warunków przyłączenia.
Sprawdzenie przedłuża się na podstawie pisma
Znak..... do dnia.....
Szczecin, dnia 18.01.2013 podpis.....

ENEA Operator Sp. z o.o.
Oddział Dystrybucji Szczecin
Rejon Dystrybucji Szczecin

ENEA Operator Sp. z o.o. Rejon Dystrybucji Szczecin Sekcja Materiałów Specjalistycznych Układów Pomiarowych Młodszy Specjalista Maciej Krupczyński

54/2013

inż. Andrzej Szydo
uprawniony do wykonywania prac pomiarowo-kontrolnych
Nr 426/97
upr. bud. nr 5/3328

PT	Proj. modernizacja WLZ ,TG,TP ,OBW.ADM
ADRES	Police ul. Kościuszki 32
INWESTOR	Z G Ki M Police ul. Bankowa 18
OPRACOWAŁ	Andrzej Szydo